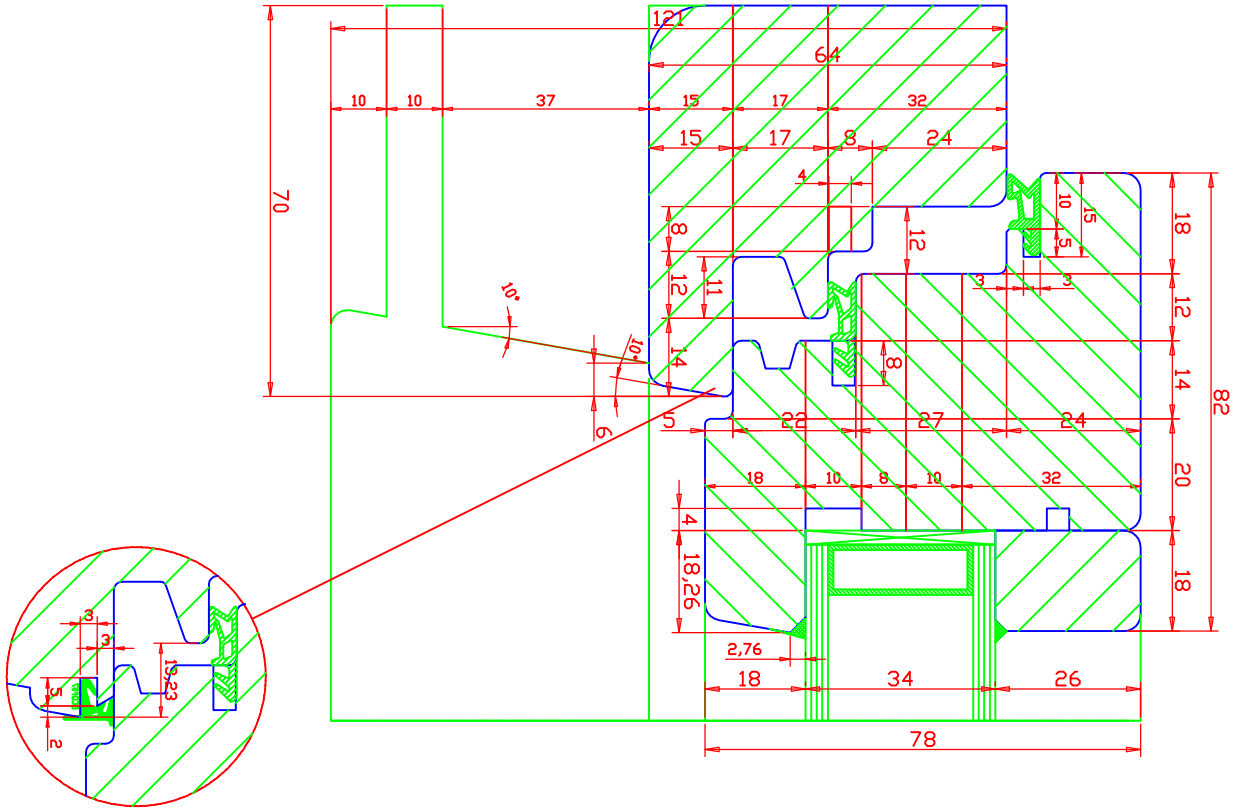

VARIANTE MARCO

NOTA	
Radio externo	R=3mm
Radio interno	R=1.5mm

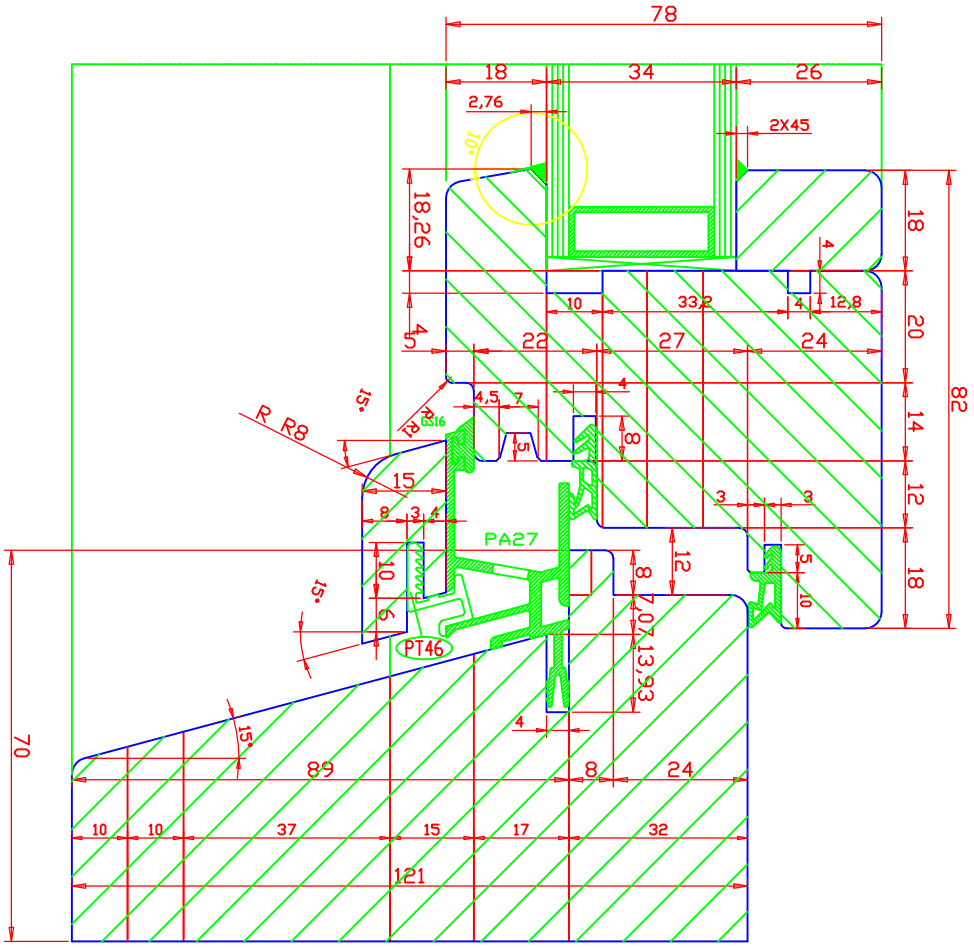

SECCION VERTICAL

freud	SV2_78	Confirma:18.792/09 Fecha:10/09/2009
	Escala: 1:1	CARPINTERIA CARANCEJA